GIANT 1300 DW

A	FI EN SE NO	Ilmaus Venting Avluftning Ventilering
B	FI EN SE NO	Kondenssivesi ulostulo (Pumpun liityntä) Condendsate water outlet (Pump connection) Kondens utlopp (Pumpanslutning) Kondensvann utflod (Pumpetilkobling)
C	FI EN SE NO	Kylmä vesi ulos Cold water out Kalt vatten Kalt vann
D	FI EN SE NO	Kylmä vesi sisään Cold water in Kalt vatten Kalt vann
E	FI EN SE NO	Sähköiset liitännät Electrical connection elektriska anslutningar elektriske tilkoblinger

V & O

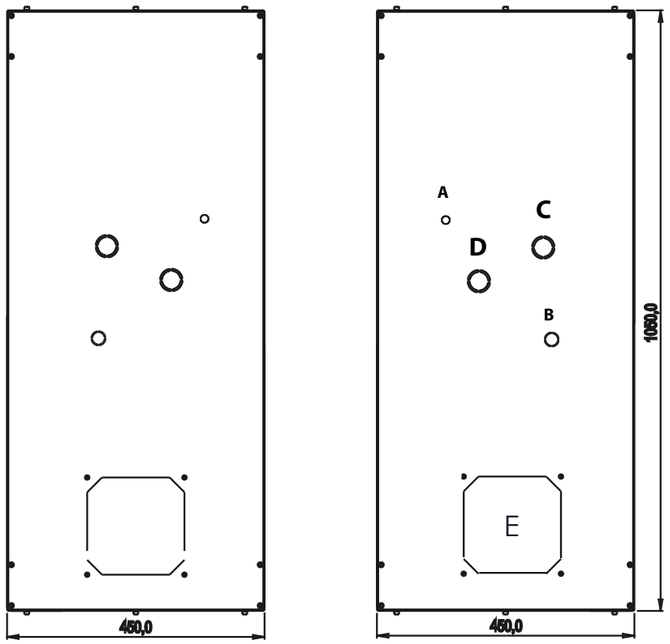

IK0 + PK0

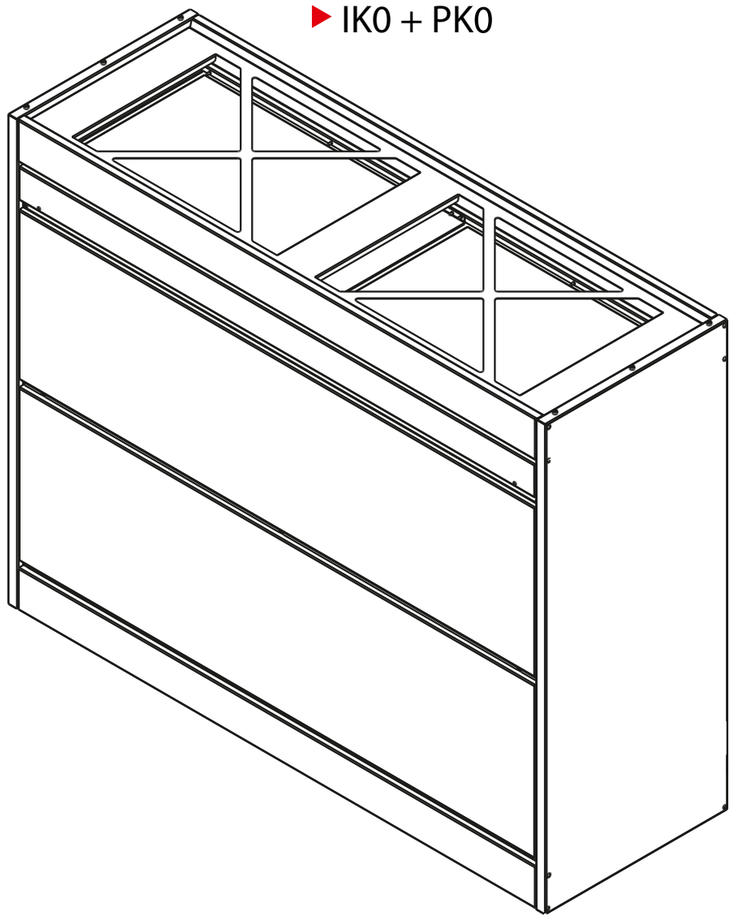

PKS

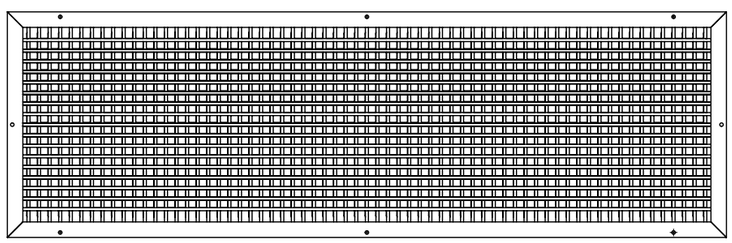

2x

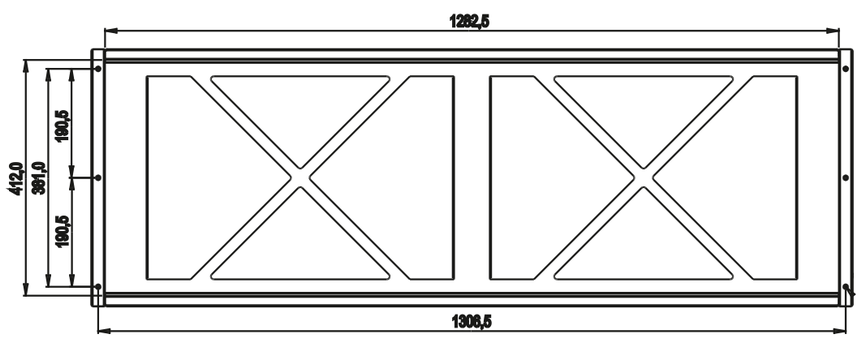

IKS

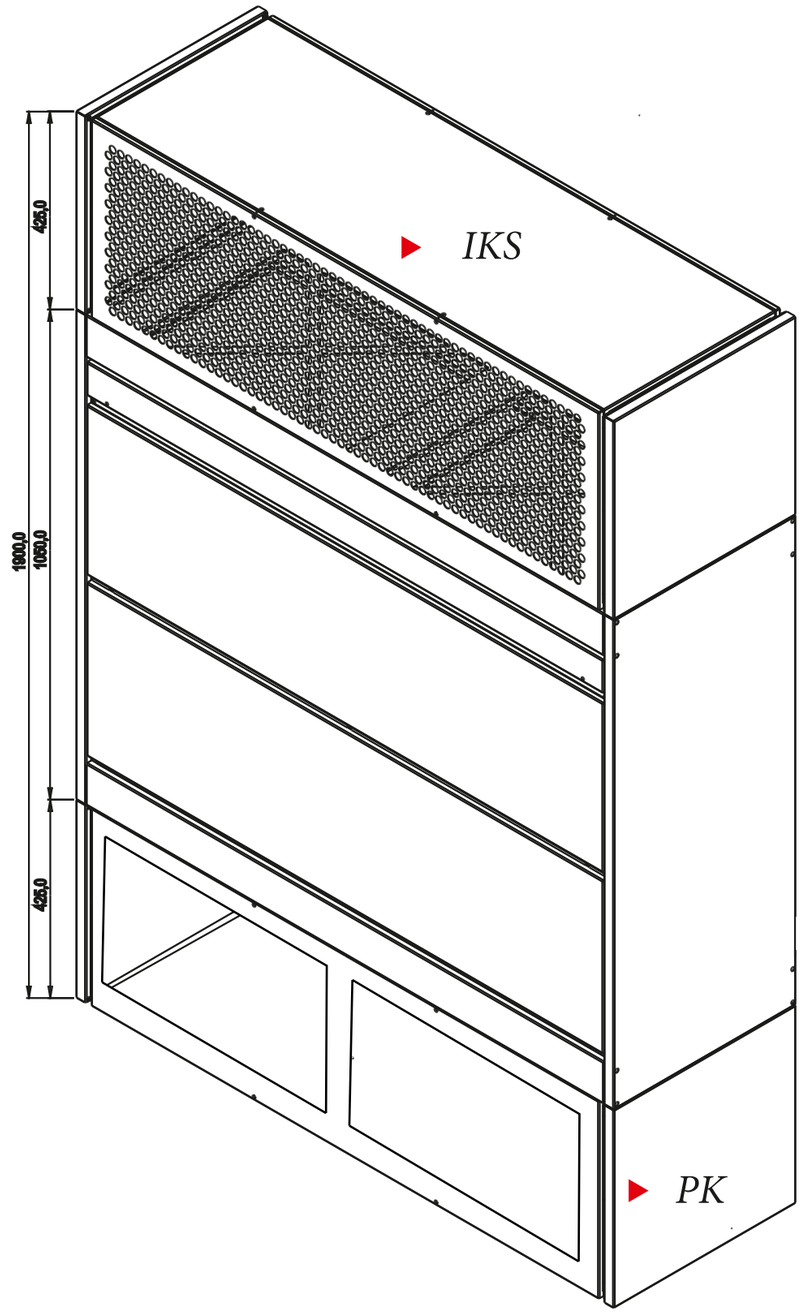

PK

IKS

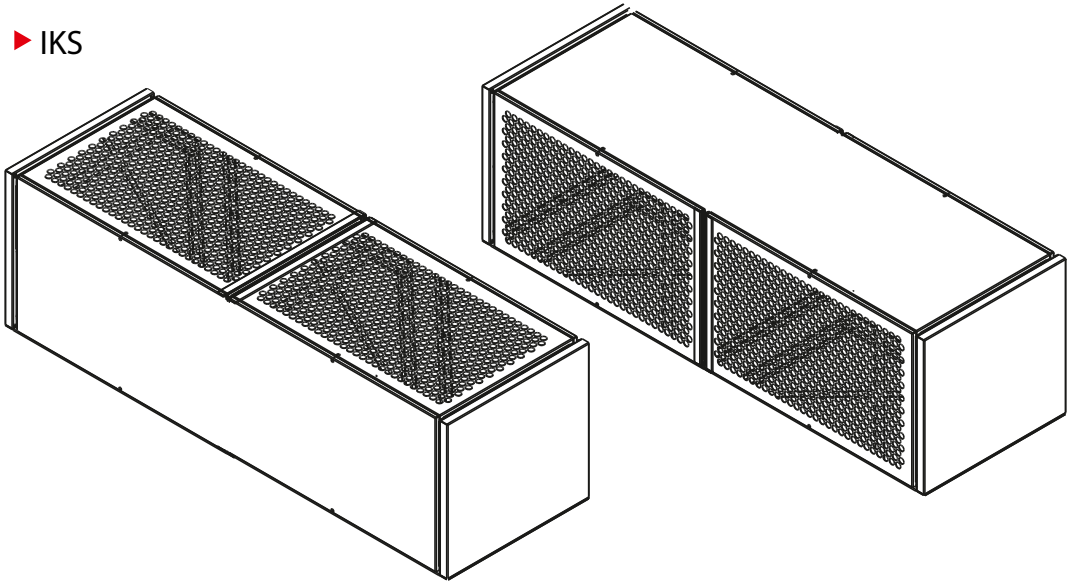

PKS

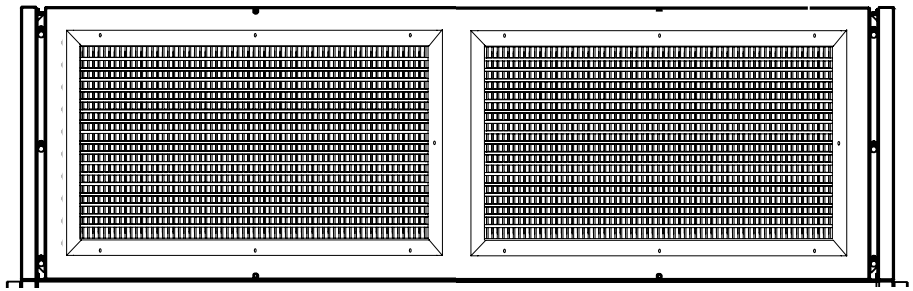
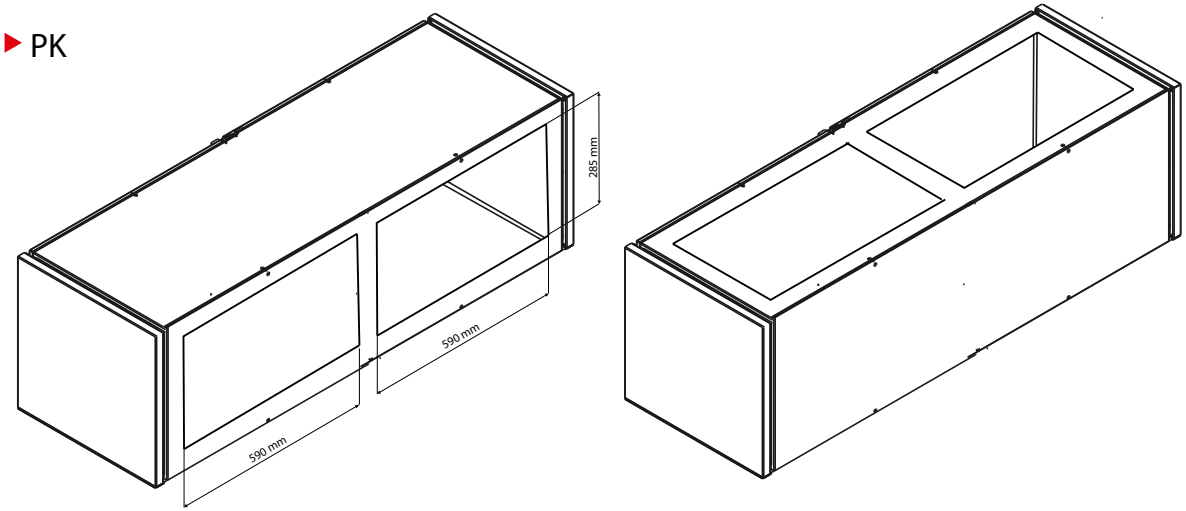
PK